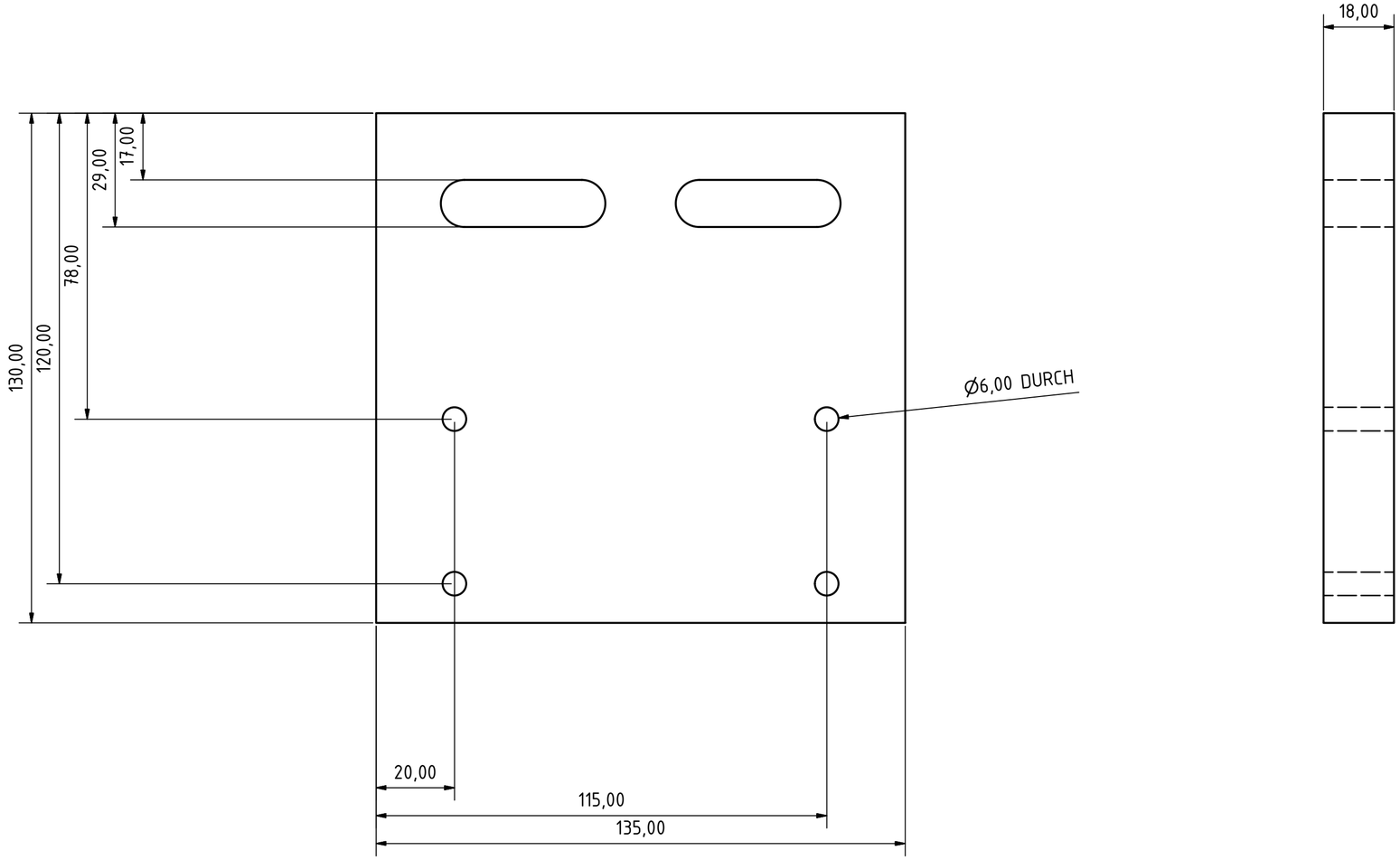

					Datum	Name
				Gezeichn.	30.08.2018	Noah
				Kontroll.		
				Norm		
Status	Änderungen	Datum	Name			

MDF-Holz Platte
18mm Stärke

Motorhalterung

1

A2