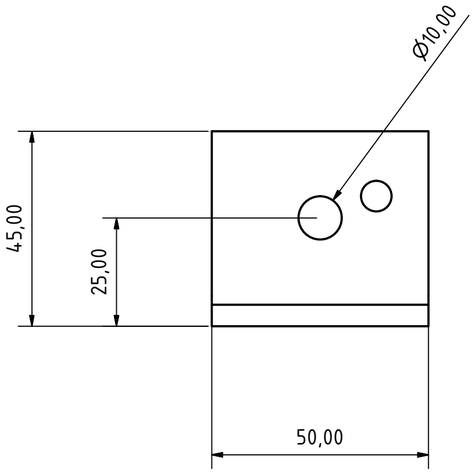

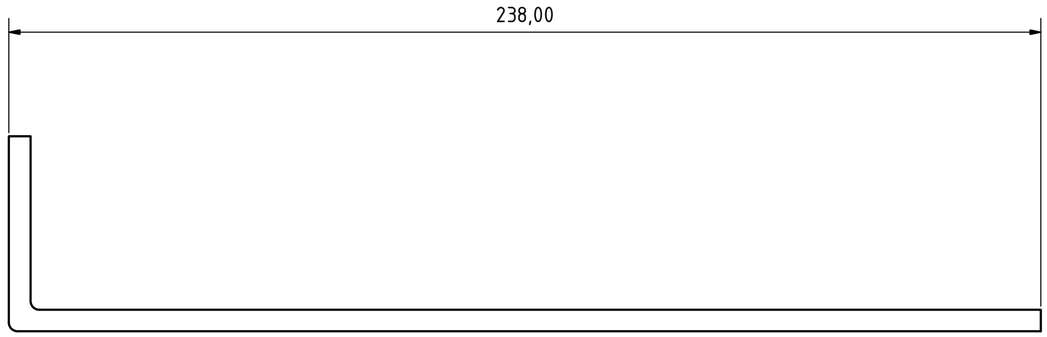

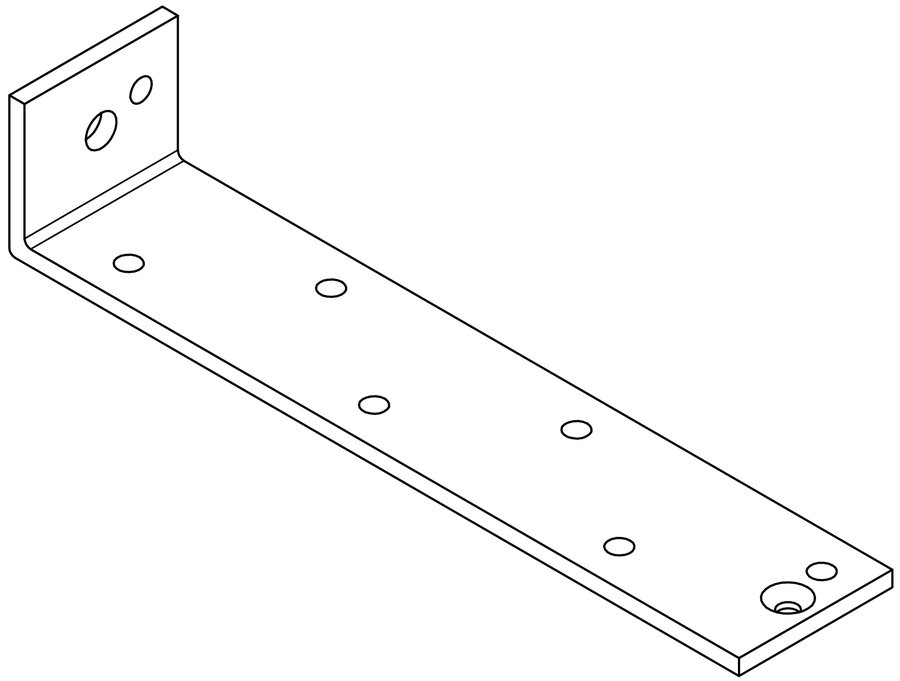

					Datum	Name
				Gezeichn.	26.12.2017	Noah
				Kontroll.		
				Norm		
Status	Änderungen	Datum	Name			

Winkel 50x240x160

1

A2