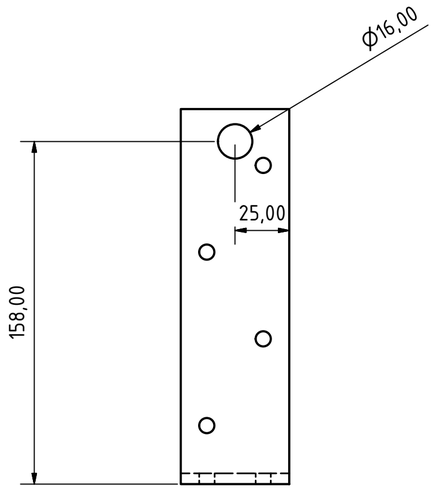

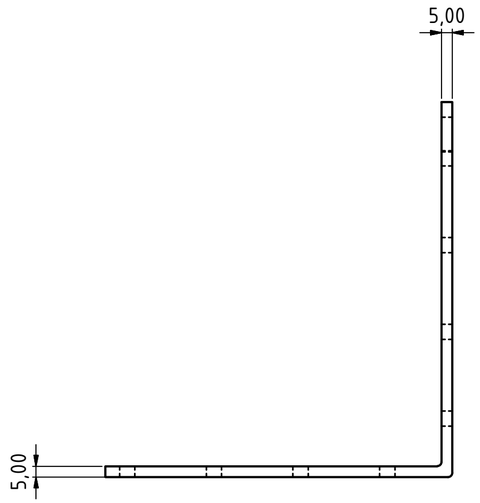

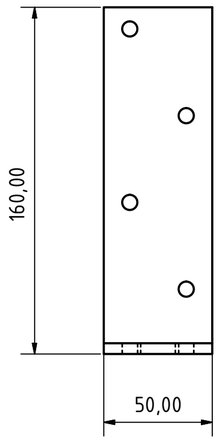

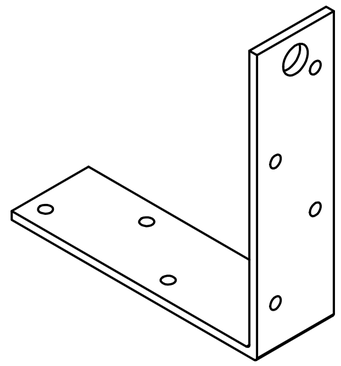

					Datum	Name
				Gezeichn.	05.01.2018	Noah
				Kontroll.		
				Norm		
Status	Änderungen	Datum	Name			

Bremse Winkel 50x240x160

1

A2